BATHROOM FURNITURES • MOBILIERS DE SALLE DE BAIN

Mirror • Miroir

M6070BKWL

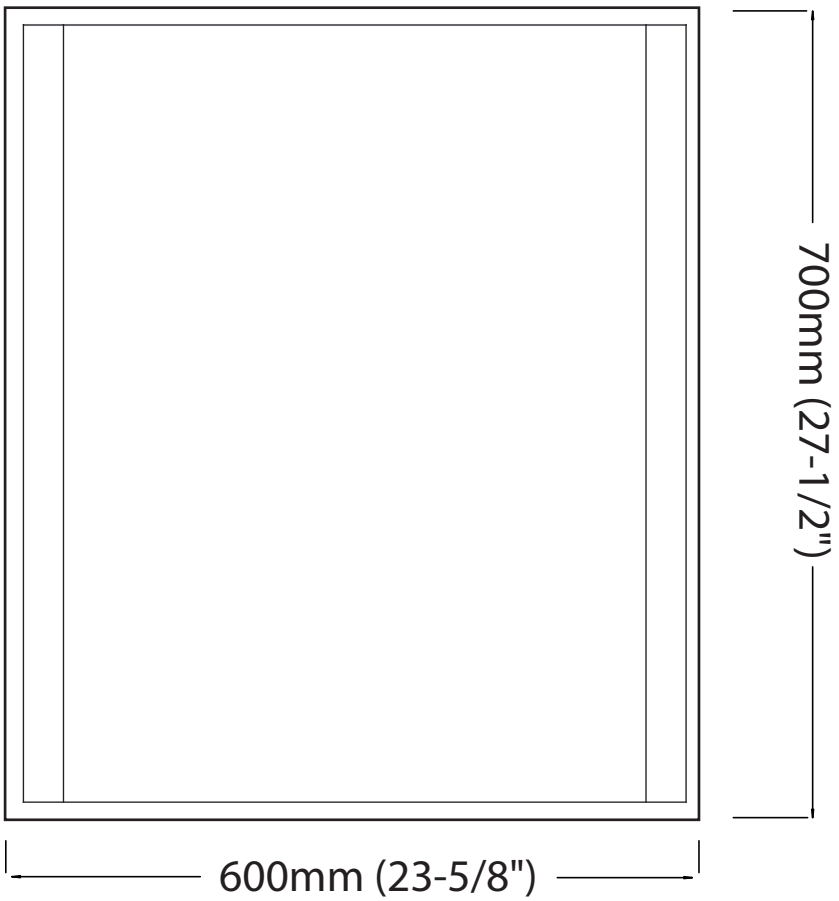

Black frame mirror with integrated light and dimming function

Miroir à cadre noir avec lumière intégrée variateur de luminosité

No.: **E468827**

Outils Requis - Tools You Will Need

Perceuse électrique
Power drill

Tournevis
Screwdriver

Crayon
Pencil

Rev: Jan. 28, 2025

IMPORTANT SAFETY INSTRUCTIONS

Save these instructions and read all instructions before using.

Instructions - Pertaining to a rick of fire, electric shock or injury to persons
Danger - To reduce the risk of electric shock:

1. Always disconnect this furnishing from the supply power before cleaning.
   Warning - To reduce the risk of burns, fire, electric shock or injury to persons:
2. Disconnect from supply power before putting on or taking off parts.
3. Use this furnishing only for its intended use as described in these instructions.
   Do not use attachments not recommended by the manufacturer.
4. Never operate this furnishing if it damaged or dropped into water.
   Return the furnishing to a service center for examination and repair.
5. Do not use outdorrs.

WARNING: Risk of electric shock - Connect this furnishing to a properly grounded supply.
See grounding instructions.

GROUNDING INSTRUCTIONS
Save these instructions and read all instructions before using.
This product must be connected to a grounded metal, permanent wiring system
or an equipment - grounding conductor must be run with the circuit conductors and connected
to the equipment-grounding terminal or lead on the product.

If in doubt, please contact a qualified electrician for advice.

CONSIGNES DE SÉCURITÉ IMPORTANTES

Lisez toutes les instructions avant l'utilisation et conservez ce manuel pour toute référence ultérieure.

Instructions - Concernant un risque d'incendie, de choc électrique ou de blessures.
Danger - Pour réduire le risque de choc électrique:

1. Débranchez toujours cet appareil de l'alimentation avant de le nettoyer.
   Avertissement: Pour réduire le risque de brûlures, d'incendie ou de blessures corporelles:
2. Débranchez l'alimentation de la source avant de mettre ou de retirer des pièces.
3. Utilisez cette fourniture uniquement pour l'utilisation prévue comme décrit dans ces instructions.
   N'utilisez pas de pièces de rechange non recommandées par le fabricant.
4. Ne faites jamais fonctionner le miroir s'il est endommagé ou tombé dans l'eau.
   Renvoyez-le à un centre de service pour l'examiner et ou le réparer.
5 Ne pas utiliser à l'extérieur.

AVERTISSEMENT: Risque de choc électrique: raccordez le miroir à une alimentation correctement mise à la terre.
Voir les instructions de mise à la terre.

Instructions de mise à la terre
Lisez toutes les instructions avant l'utilisation et conservez ce manuel pour toute référence ultérieure.
Ce produit doit être raccordé à un métal mis à la terre, un système de câblage permanent ou un conducteur
de mise à la terre de l'équipement doit être utilisé avec les conducteurs du circuit et connecté à la borne de mise
à la terre de l'équipement ou au conducteur sur le produit.

En cas de doute, veuillez demander les conseils à un électricien qualifié.

ELECTRICAL RATINGS / COTE ÉLECTRIQUE:

M6070BKWL	VOLTAGE, V	MAX CURRENT,A COURANT MAXIMUM, A	FREQUENCY (HTZ) FRÉQUENCE (HTZ)
LED MIRRORS	120	1.7	60

Suitable for indoor, damp locations
Convient pour les endroits intérieurs et humides

Black frame mirror with integrated light and dimming function /
Miroir à cadre noir avec lumière intégrée et variateur de luminosité

This lighted mirror series features a polished edge mirror that hangs on a white powder stainless steel backing with light illuminating through the glass.

Cette gamme de miroirs éclairés comprend d'un miroir aux rebords polies qui s'accroche à un support en acier inoxydable en poudre blanche avec une lumière diffusée à travers le verre du miroir.

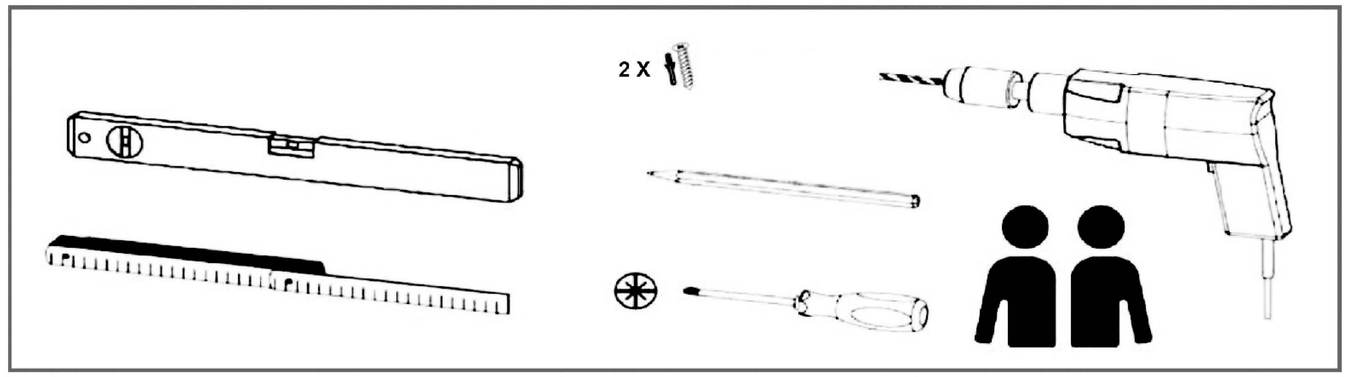

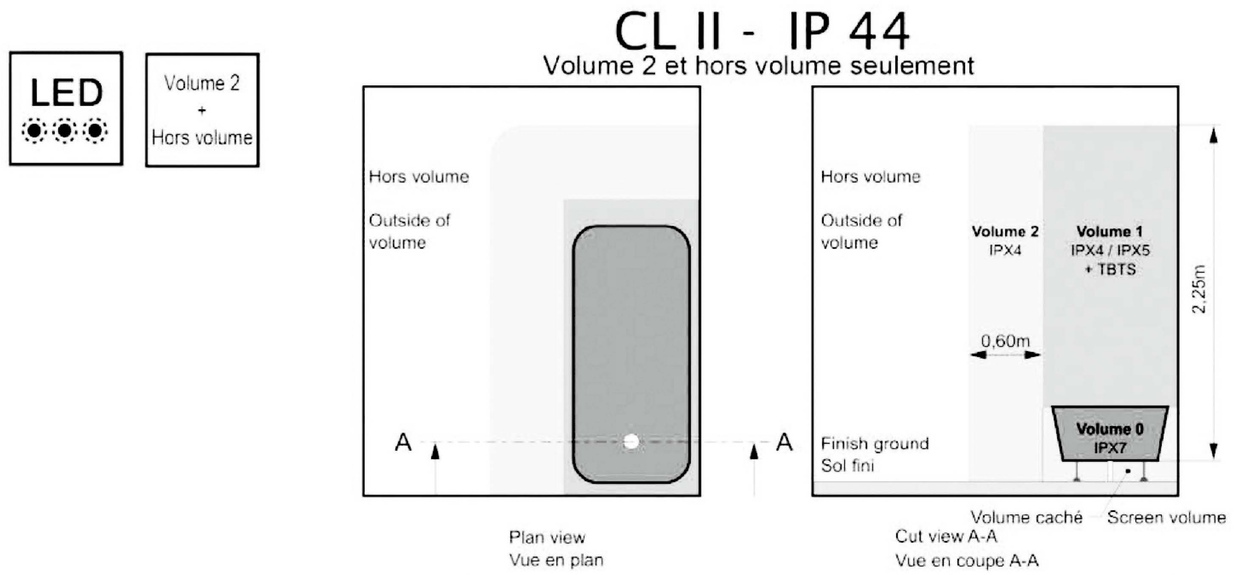

The diagram of the volumes given in this manual is for information only: in case of doubt, ask a qualified electrician for advice.

Le schéma des volumes donné dans la présente notice est fourni à titre indicatif seulement: en cas de doute, veuillez demander conseil à un électricien qualifié.

FEATURES AND SPECIFICATIONS

Limited 1 Year Warranty
This warranty extends only to the original owner user for personal household use only. For commercial uses, additional limitations may apply.
5mm polished edge glass mirror with black frame and dimming function
50, 000 hour LED bulbs
Requires electrical hardwire installation

IP44 Class II Rated ,UL listed E468827
CRI 80+120V VAC Input
5mm Silvered Glass

CARACTÉRISTIQUES ET SPÉCIFICATIONS

Garantie de 1 an
Cette garantie s'applique uniquement au propriétaire/utilisateur d'origine à des fins domestiques seulement. L'utilisation à des fins commerciales peut affecter les limites de la garantie.
Miroir de 5 mm à rebords polis à cadre noir avec variateur de luminosité
Ampoules LED de 50 000 heures
Nécessite une installation électrique

Cote: IP44 Classe II ,Homologué UL E468827
Entrée CRI 80+ 120V VAC
Verre argenté de 5 mm

Étape 1 / Step 1

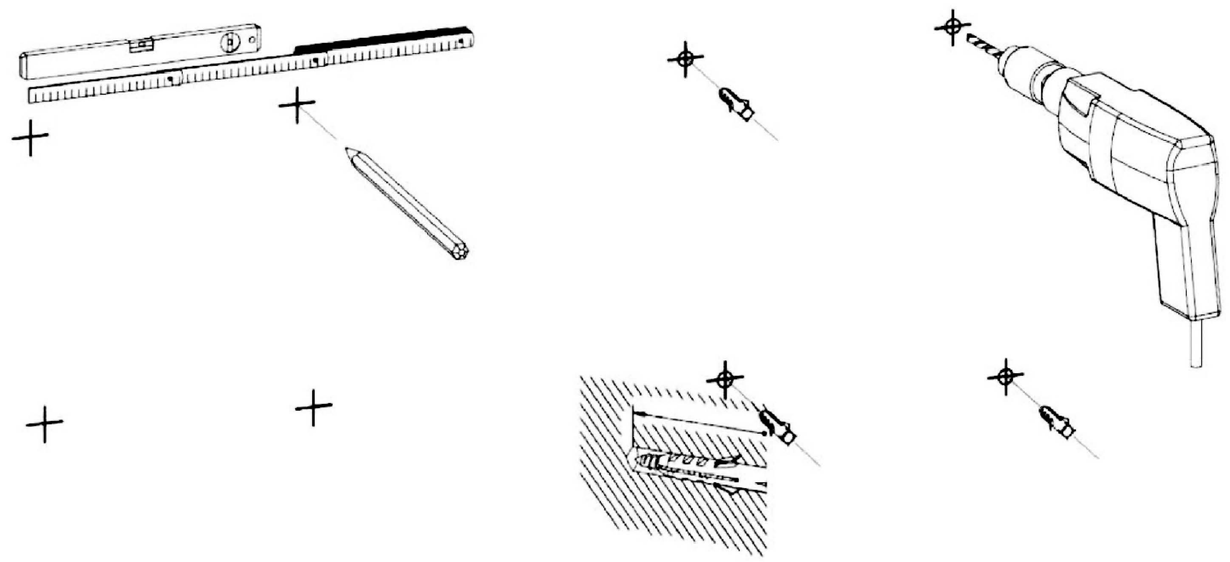

Étape 2 / Step 2

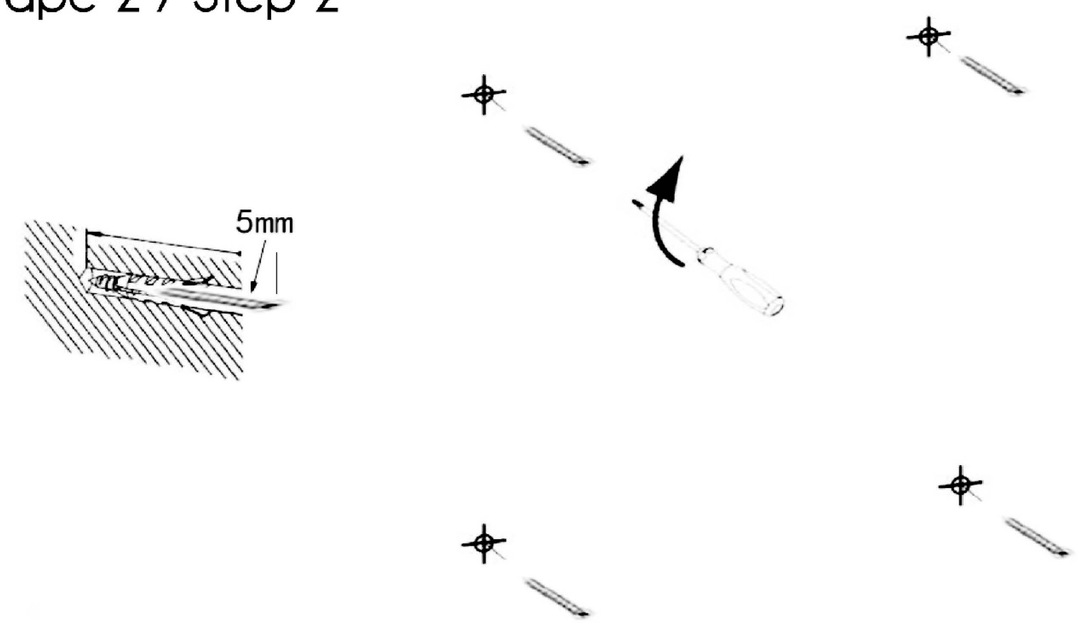

Étape 3 / Step 3

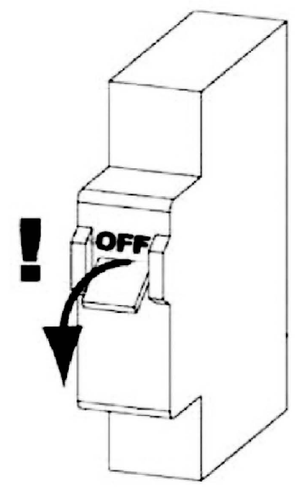

Étape 4 / Step 4

A.Hardwire option: cut off the plug and connect the wire as the diagram
A.Option câblée : coupez la fiche et connectez le fil comme indiqué sur le schéma.

B.Plug option: plug in directly.
B.Option de prise : branchez directement.

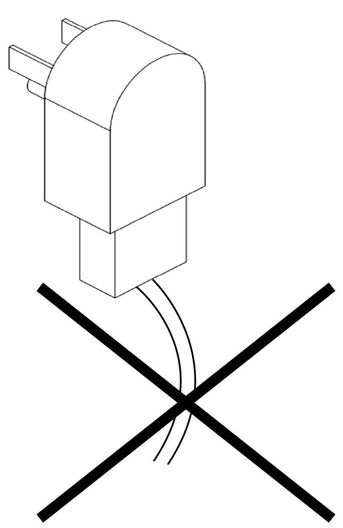

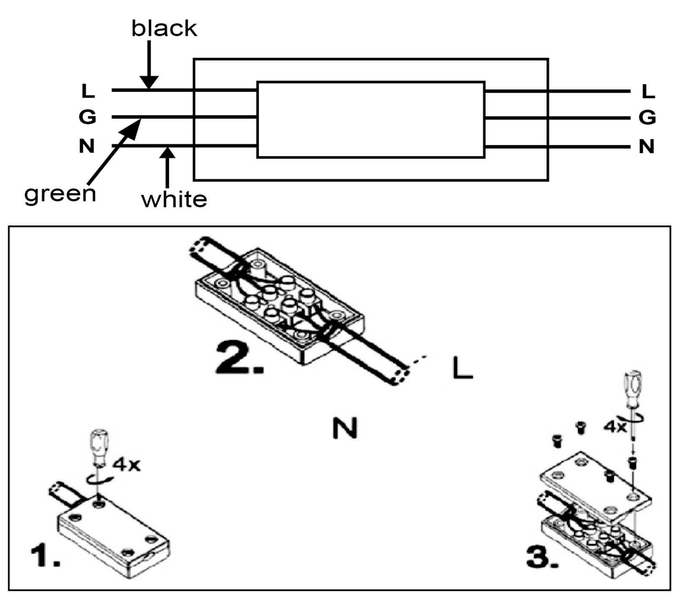

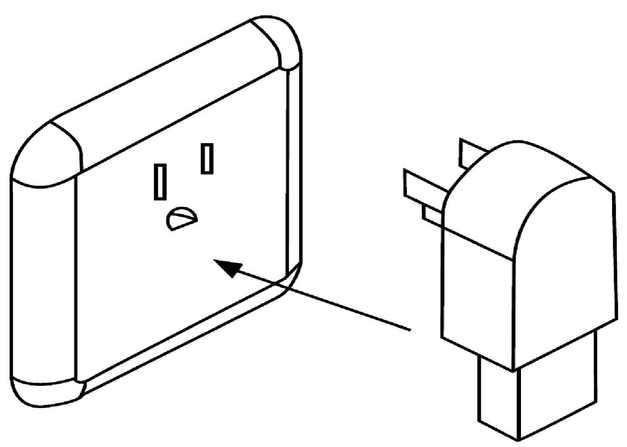

Étape 5 / Step 5

Assembly Diagram
Diagramme d'assemblage

Hide the wire cord behind the mirror after finishing installing.

Cachez le cordon derrière le miroir après avoir terminé l'installation

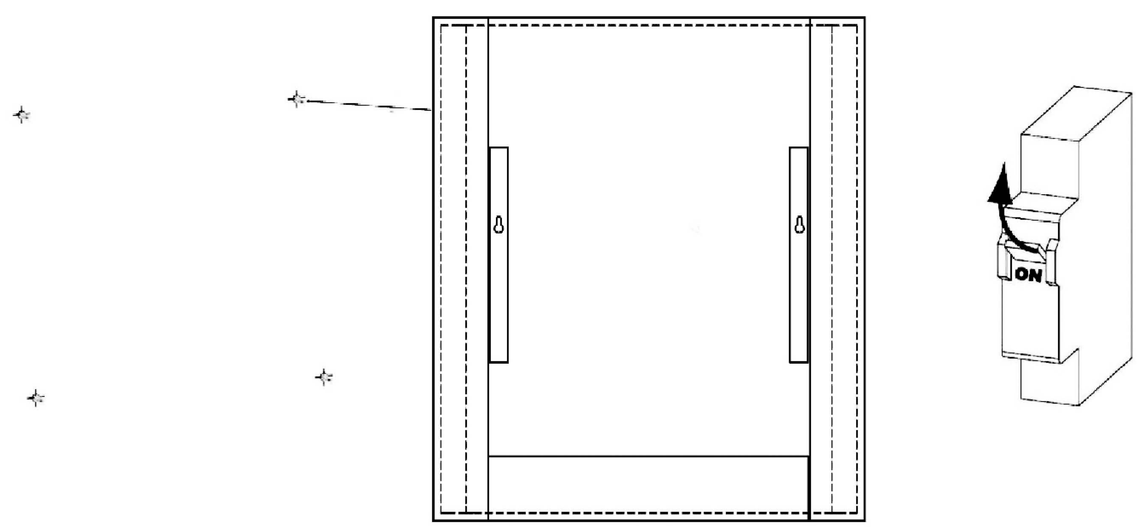

VIVA
BATHROOM FURNITURE • MOBILIER DE SALLE DE BAIN

GARANTIE LIMITÉE 5 ANS

GARANTIE LIMITÉE

En choisissant un produit VIVA, leader dans l'industrie de la plomberie et du mobilier de salle de bain étant distribué à travers l'Amérique du Nord, vous vous assurez de faire le bon choix. En plus des matériaux de qualité utilisés dans la conception de ses produits, ses procédés de fabrication évolués profitent aussi à leur qualité et leur longévité. C'est pour en faire foi que VIVA a décidé d'offrir une garantie avantageuse à sa clientèle.

Nous vous certifions que nos produits sauront satisfaire vos besoins grâce à leur style, mais aussi par leur qualité de fabrication. Afin de vous assurer fiabilité et sécurité, chaque produit a été minutieusement inspecté, testé puis approuvé lors d'un contrôle de qualité.

À qui la garantie s'applique-t-elle?

VIVA offre une **garantie limitée de 5 ans** à partir de la date d'achat, exclusive au premier acheteur et tant qu'il réside dans la propriété. Cette garantie s'applique sur tous les meubles VIVA. La garantie est destinée à un usage résidentiel et/ou domestique.

Consignes d'entretien

Pour nettoyer votre dessus de vanité, vous devez utiliser un détergent doux et de l'eau. Ne jamais utiliser de détergents abrasifs ou corrosifs, de tampons de laine d'acier, d'acétone, de produits de nettoyage à sec ou de composés d'ammoniac sur les surfaces. L'utilisation d'un nettoyant spécialement conçu pour le fini de votre dessus de vanité est recommandée.

Que couvre la garantie?

	1 an*	5 ans*	10 ans*
Meubles, pharmacies et miroirs	Miroirs et composantes électriques contre tout défaut de fabrication	Bois, mélamine et thermoplastique contre tout défaut de fabrication	–
Dessus de vanité	Drain et trop-plein	Polymarbre, porcelaine, granite, marbre, quartz et verre contre tout défaut de fabrication	Acrylique
Pièces	Roulettes, poignées, pentures, charnières, vis, pattes et mécanismes à fermeture lente	–	–

*À partir de la date d'achat

S'il y a des défauts de fabrication couverts par la garantie, le produit devra être inspecté avant de donner suite à toute réclamation. Sans cette vérification, aucun frais et/ou responsabilité ne seront assumés par la marque.

Quelles sont les exclusions?

Cette garantie est applicable pour tous les produits VIVA achetés en date du 1er janvier 2018 ou après.

La garantie ne s'applique pas si le produit est endommagé suite à une utilisation non conforme, à un usage abusif ou non résidentiel, à de la négligence, à un manque d'entretien, ou en raison de l'utilisation de produits corrosifs ou abrasifs, et ce peu importe qui est responsable de ces dommages. La garantie ne couvre pas les frais d'expédition et de main-d'œuvre. VIVA ne couvre pas l'usure normale des composantes.

La garantie ne couvre pas les dommages causés par les actes de Dieu ou les bris résultant d'un choc ou d'une mauvaise manutention, qu'elle fût de la part de l'acheteur ou de l'installateur. Elle exclut aussi les dommages qui résultent d'une mauvaise installation.

VIVA ne couvre pas les dommages aux biens causés par une fuite d'eau, que ceux-ci soient directement ou indirectement liés à un défaut du produit, sauf là où la législation applicable ne permet aucune exclusion ou limitation suite à des dommages indirects ou consécutifs.

Il est juste de préciser que, s'il y a présence d'un défaut de fabrication sur le produit, il se manifestera dès l'installation ou peu de temps après. Par contre, si une fuite est causée par une mauvaise installation, elle ne pourra survenir que beaucoup plus tard. Il est donc fortement recommandé de faire appel à un professionnel.

Toute demande de réclamation de garantie doit être accompagnée d'une copie de la facture.

Si une pièce ou composante du produit est défectueuse ou si le fini est endommagé dans le cadre d'un usage domestique et résidentiel normal, VIVA s'engage à remplacer, au premier acheteur uniquement, la ou les composantes défectueuses. VIVA pourrait aussi, et ce à son entière discrétion, s'engager à fournir un remplacement complet. Aucune indemnité ne pourra être réclamée suite à une perte de jouissance de la vie, à une perte de revenu ou aux pertes causées par l'eau.

Rév. 2 avril 2021

VIVA
BATHROOM FURNITURE • MOBILIER DE SALLE DE BAIN

LIMITED WARRANTY 5 YEARS

LIMITED WARRANTY

By choosing a product from VIVA, a leader in the plumbing industry distributed all across North America, you are sure to make the right choice. On top of the quality materials that are used to make their products, VIVA's advanced manufacturing processes also benefit its products' quality and longevity. To attest to this, they decided to offer their customers a beneficial warranty.

VIVA certifies that its products will meet your needs with their style, but also with their manufacturing quality. To make sure that they are reliable and safe, each product was carefully inspected, tested and approved during the quality control process that is in place.

To whom does this warranty apply?

VIVA offers a **5-year limited warranty** from the date of purchase, exclusive to the first buyer as long as he/she resides in the same property. This warranty applies to all VIVA pieces of furniture. The warranty is intended for residential and/or domestic use.

Care instructions

To clean your vanity top, use water and a mild detergent. Abrasive or corrosive cleaners, steel wool, acetone, dry cleaning products or ammonia compounds must never be used to clean the product. We recommend the use of cleaning products that are made for your vanity's finish specifically.

What is covered by the warranty?

	1 Year*	5 Years*	10 Years*
Furniture, mirrors and medicine cabinets	Mirrors and electrical components against manufacturing defects	Wood, melamine and thermoplastic against manufacturing defects	–
Vanity tops	Drain and overflow	Polymarble, porcelain, granite, marble, quartz and glass against manufacturing defects	Acrylic
Parts	Wheels, handles, hinges, pivots, screws, legs and soft-close mechanism	–	–

*From the date of purchase.

Should there be any manufacturing defects that are not covered by the warranty, the product will need to be inspected prior to following through with the claim. Without that verification, the brand will assume no charge and/or responsibility.

What are the exclusions?

This warranty is applicable on all VIVA products purchased on or after January 1st, 2018.

The warranty doesn't apply if the product is damaged as a result of misuse, overuse or non-residential use, neglect, lack of maintenance, or the use of corrosive or abrasive products, regardless of the person who did those damages. The warranty does not cover shipping and labour costs. The warranty does not apply to the normal tear and wear of the goods.

The warranty doesn't cover the damages caused by the acts of God or breakage resulting from a shock or mishandling, regardless of the part played by the buyer or the installer. It also excludes the damages caused by an improper installation.

VIVA doesn't cover damages caused by a water leak, even if they result directly or indirectly from a product defect, except where the applicable legislation does not allow any exclusion or limitation following indirect or consequential damages.

It is fair to say that if the product has a manufacturing defect, it will show as soon as it is installed or shortly after. However, a leak caused by an improper installation could happen a long time after. Therefore, it is strongly advised to have it done by a professional.

All warranty claims must include the invoice copy.

Should a part or product component be defective or the finish damaged following a normal domestic and residential use, VIVA commits to replacing the defective part(s) to the first buyer only. VIVA could also, in its sole discretion, commit to offer a full replacement. No indemnity shall be claimed for loss of enjoyment of life, loss of income or losses caused by water.